手提 pH 计 pH 3XXi

三年保质

优点:

- 携带方便
- 完全防水
- 使用方便
- 功耗低，电池可连续工作 3000 小时
- 功能齐全,符合 GLP 要求
- 成套供应

功能:

- 大尺寸 LCD 显示内容丰富,
  可显示 pH,温度,电极/电池状态,实时时钟（330i/340i）
- 内置记录器,可记录多达 500 个数据（330i/340i）
- 自动读数,使测试非常稳定,准确,再现性好
- 自动校正,MultiCal®多种校正方法可选
- 自动温度补偿

扩展

- 需要模拟输出,RS232 接口,请选 pH 340i
- 需要模拟输出,RS232 接口,用电池或变压器供电,请选 pH 340i

技术参数

型　　号	pH 315i	pH 330 i	pH 340i
量　　程	pH:-2.00…..+16.00 mV:-1999…..+1999 温度:-5.0…..+105.0℃	pH:-2.000…..+19.999, -2.00…..+19.99 mV:-999.9…..+999.9, -1999…..+1999 温度:-5.0…..+105.0℃	
准 确 度	pH:±0.01 mV: ±0.3(+15℃ ..+35℃) 温度:±0.1K	pH:±0.005(+15℃..+35℃) mV: ±0.3(+15℃ ..+35℃) 温度:±0.1K	pH:±0.003(+15℃..+35℃) mV: ±0.2 温度:±0.1K
温度补偿	TFK325/Pt 1000 温度探头	TFK325/Pt 1000 温度探头或手动补偿	
显　　示	LCD 显示,60×45mm,同时显示温度,pH 值及其它字符,如电极性能,电池状态		
电极测试	依校正结果判断电极性能,并显示在 LCD 上		
校正警报	---	1—999 天可调	
自动读数	使再现性优于 0.05 pH	使再现性优于 0.02 pH	
校　　正	简单的 1，2 或 3 点校正且自动确认标准液 AutoCal:自动 3 点校正,用 DIN 标准液	MultiCal®自动校正: AutoCal:自动 2 或 3 点校正,用 DIN 标准液 AutoCal-TEC:自动 2 或 3 点校正,用 WTW 标准液 ConCal:普通单 1 点校正,可选任一种标准液	
校正协议	---	GLP 校正协议，仪器存储最近一次校正协议	
数据存贮	---	可存贮 500 组数据(pH,温度,日期/时间,样品号),存贮间隔 5S-60 分之间可调,数据贮存不易丢失	
接　　口	---	---	RS232 双向接口,模拟输出
电　　源	4×1.5V 充电电池,自动关闭功能,可工作 3000 小时		变压器或充电电池
防护等级	IP66 and IP67 to IEC529		
尺　　寸	172×80×37mm(H×B×D)		
重　　量	约 300 克		

实验室 pH 计 inoLab pH Level 1

优点:

- **功能齐全**
- **测试非常准确,分辩率高达** 0.001pH
- **操作简便**
- **适于桌面,挂壁安装**
- **文件记录符合** ISO **标准**
- **触摸式按键布局合理**

三年保质

新!!!

功能:

- **多功能,大尺寸** LCD **显示**
- **内置记录器,可记录多达** 200 **个数据**
- **自动读数,使测试非常准确可靠,再现性好**
- **自动校正,MltiCal®多种校正方法可选**
- **自动温度补偿**

扩展

- **需要模拟输出**,RS232 **接口,内置热敏打印机,请选** inoLab Level 2
- **需要键盘或条形码扫描器接口**, **内置热敏打印机,请选** inoLab Level 3

技术参数

型　　号	pH Level 1	pH Level 2	pH Level 3
量　　程	pH:-2.000….+16.000; mV:-999.9….+999.9; 温度:0….+99.9℃ -2.00….+16.00　　-1999….+1999		
准 确 度	pH:±0.003/±0.01;mV: ±0.2/±1;温度:±0.1K		
温度补偿	自动 0….+99.9℃;手动:-20….+130℃		
自动读数	使再现性优于 0.02 pH		
实时时钟	无	用锂电池供电可达 10 年	
校　　正	**MultiCal®自动校正**: AutoCal: 自动两点校正,用 DIN 标准液 AutoCal-TEC:自动两点校正,用 WTW 标准液 ConCal:普通单/双点校正,可选任一种标准液	**MultiCal®自动校正**: AutoCal: 自动两点校正,用 DIN 标准液 AutoCal-TEC:自动两/三点校正,用 WTW 标准液 ConCal:普通单/双点校正,可选任一种标准液	**MultiCal®自动校正**: AutoCal:自动两/三点校正,用 DIN 标准液 AutoCal-TEC:自动两/三点校正,用 WTW 标准液 ConCal:普通单/双点校正,可选任一种标准液 ISECal:两/三点标准离子液校正
校正协议	无	符合 GLP 要求,存贮最后一次校正数据	
数据存贮	可存贮 200 组数据(pH,温度,日期/时间,样品号),存贮间隔 5S-60 分之间可调,数据贮存不易丢失		
接　　口	---	RS232 双向接口	
电　　源	4×1.5V 充电电池,,可工作 3000 小时,可选配变压器		230/120VAC 变压器
防护等级	IP43 to IEC529		
尺　　寸	230×210×70mm	250×300×70mm(B×D×H)	
重　　量	1.3 kg	1.6 kg	

SenTix 电极

质量更优,使用更舒适,测试更精确!

- **低阻抗玻璃薄膜,保证了即使在低温条件下也能实现快速反应,稳定的测试**
- **参比电极液** Ag^+**含量低,白金隔膜对温度不敏感,避免了** Ag^+**沉积引起的干扰**
- SenTix **电极非常牢固耐用,可防震**
- **液态电解液使流速恒定,在温度变化时也不会堵塞隔膜**
- **可选** DIN **或** BNC **接头**

pH 电极(胶状电解液)
SenTix 20,21,21-3,22,41,41-3,42

优质 pH 电极(液态)
SenTix 60,61,62,81,82

技术参数

型　　号	SenTix 20	SenTix 41	SenTix 60	SenTix 81
货　　号	103630	103675	103639	103642
量　　程	0-14	0-14	0-14	0-14
温度范围	-5—80℃	-5—80℃	0—100℃	0—100℃
参比填充液	胶状	胶状	3M KCl Ag^+ Free	3M KCl Ag^+ Free
内缓冲液	pH=7.0±0.25	pH=7.0±0.25	pH=7.0±0.25	pH=7.0±0.25
玻 璃 头	圆头	圆头	锥头	锥头
薄膜阻抗	300MΩ at 25℃	300MΩ at 25℃	100MΩ at 25℃	100MΩ at 25℃
隔　　膜	纤维	纤维	白金	白金
电极材质	Noryl	Noryl	玻璃	玻璃
电极长度	120±1mm	120±1mm	120±1mm	120±1mm
电极直径	12 mm±0.5	12 mm±0.3	12 mm±0.5	12 mm±0.5
电 极 线	不带 外接 AS/DIN,AS/DIN-3, or AS/BNC	长 1 米	不带 外接 AS/DIN,AS/DIN-3, or AS/BNC	长 1 米
接　　头	DIN 或 BNC 可选	DIN,banana	DIN 或 BNC 可选	DIN,banana
温度探头		内置 NTC(30KΩ)		内置 NTC(30KΩ)
型　　号	SenTix 21	SenTix 21-3	SenTix 61	SenTix 41-3
货　　号	103 631	103 632	103 640	103 636
电极线,接头	与 SenTix20 同,电极线长 1 米,DIN 插头	与 SenTix20 同,电极线长 3 米, DIN 插头	与 SenTix60 同,电极线长 1 米, DIN 插头	与 SenTix41 同,电极线长 3 米，DIN，banana 插头

型　　号	SenTix 22	SenTix 42	SenTix 62	SenTix 82
货　　号	103 633	103 637	103 641	103 643
电极线,接头	与SenTix20同,电极线长1米,BNC插头	与 SenTix41 同,电极线长1米,BNC插头	与 SenTix60 同,电极线长1米,BNC插头	与 SenTix81 同,电极线长1米,BNC插头

特殊应用电极

精密 pH **电极**
SenTix H and
SenTix HW

穿透式 pH **电极**
SenTix SP

平头 pH **电极**
SenTix Sur

PH **微电极**
SenTix Mic

技术参数

型　　号	SenTix H	SenTix HW	SenTix Sp	SenTix Sur	SenTix Mic
货　　号	103 644	103 650	103 645	103 646	103 647
量　　程	0-14	2-13	2-13	2-13	0-14
温度范围	0－80℃	0－60℃	-5－80℃	-5－50℃	0－100℃
参比填充液	3M KCl Ag^+ Free	3M KCl Ag^+ Free	Referid®	Referid®	3M KCl Ag^+ Free
内缓冲液	pH=7.0±0.25	pH=7.0±0.25	pH=7.0±0.25	pH=7.0±0.25	pH=7.0±0.25
玻 璃 头	圆头	圆头	尖头	平头	圆头
薄膜阻抗	1000MΩat 25℃	600MΩat 25℃	300MΩat 25℃	400MΩat25℃	300MΩat 25℃
隔　　膜	圆形	圆形	孔形	裂环	白金
电极材质	玻璃	玻璃	玻璃	玻璃	玻璃
电极长度	170±1mm	170±1mm	65/25±2mm	120±2mm	40/80±2mm
电极直径	12 mm±0.5	12/5 mm±0.5	12/5 mm±0.5	12 mm±0.5	12/5 mm±0.5
电 极 线	不带 外接 AS/DIN 3, or AS/BNC	不带 外接 AS/DIN 3, or AS/BNC	不带 外接 AS/DIN 3, or AS/BNC	不带 外接 AS/DIN 3, or AS/BNC	不带 外接 AS/DIN 3, or AS/BNC
接　　头	DIN 或 BNC 可选	DIN 或 BNC 可选	DIN 或 BNC 可选	DIN 或 BNC 可选	DIN 或 BNC 可选
温度探头	无	无	无	无	无

手提及实验室离子浓度计

手提离子浓度计 pH /ION 340i

性能特点：

- **可检测** pH,mV **及离子浓度**!!!
- **测** pH **时,可选多达** 3 **个标准液进行手动/自动校正**
- **测离子浓度时,直接显示浓度** mg/l
- **检测电位分辩率可达** 0.1mV,**超过** 199.9mV **则为** 1mV
- **测试浓度依据的** mV **值精确到** 0.1 mV
- **可从浓度在** 0.1-1000 mg/l **之间的** 16 **种标准液中任选** 3 **种进行校正**
- **可选用电池或变压器供电,有**” LoBat” **提示,可用在实验室或现场中**
- **重量只有** 300 **克,完全防水,携带方便**
- **内置记录器,可记录** 120 **组数据**
- **有模拟和** RS232 **接口**
- **自动读数,再现性好**

实验室离子计

Think
innovative

inoLab pH/ION Level 2

性能特点：

- **自动／手动校正** pH，**允许** 3 **点校正，同时显示** pH，**温度**
- **测离子浓度时，可直接显示浓度，单位** mg/l,**或用户自定义**
- **检测电位分辩率可达** 0.1mV,**超过** 199.9mV **则为** 1mV
- **测试浓度依据的** mV **值精确到** 0.1 mV
- **可从浓度在** 0.1-1000 mg/l **之间的** 16 **种标准液中任选** 3 **种进行校正**
- **内置记录**

Touch
innovative

inoLab Level 3

性能特点：

- **线性回归法** 5 **点校正**
- WTW **网站免费下载最新软件**
- **图示评估功能**
- **内置数字绘图仪**
- **连接条形码读数器或** PC **键盘功能**
- **仪器语言可选**
- **扩展** GLP **功能**

包括：inolab pH Level 3,pH/Oxi Level 3, pH/Cond Level 3 **和** Multi Level 3

八种 ISE 测试方法

直接测试法: 在线性范围内用一到两点校正,在整个范围内用六点校正,建立一条校正曲线,是一种最优的标准方法。

已知添加法: 针对高浓度且浓度不定的样品

样品添加法: 针对离子浓度很高的样品

空白值校正: 用于低浓度测试的一种特殊方法。

样品减少法: 针对只能间接测试的样品,往样品中加入部分样品或标准液，直到电位变化到一定值，输入加入的体积，pMX3000（旧仪器）自动计算出样品离子浓度。

已知添加法二 次 添 加: 一种最优的测试高离子浓度或温度不同的样品。

已知减少法: 待测离子与标准液反应,生成沉淀或络合物,用此方法可替代复杂的滴定过程。

ISE 电极

1) **分类**

   从隔膜上分有四种：气体感测电极，固态电极，玻璃电极，离子交换电极。

2) **可测试多达十几种离子**

   如：Br^-,Cd^+,Ca^{2+},Cl^-, Cu^{2+} ,F^- ,BF^{4-} ,I^- ,Pb^{2+} ,,.Mn^- ,K^+ ,Na^+ , Ag^+ ,S^{2-} ,SCN^- ,NH_3 ,

pH / ION 340i 成套

包括:

- 手提箱
- pH /ION 340i 主机
- pH 电极 SenTix21
- 温度探头 TFK 325/HC
- 充电电池及变压器
- STH320 支架
- WTW 标准液 pH 4.01,7.00,10.00
- KCL 溶液
- 烧环
- 操作手册

pH/ION 340i 技术参数：

量程	PH: –2.000..+19.999, –2.00..+19.99 mv:-999.9..+999.9,-1999..+1999 温度：-5.0..+50.0℃ 浓度：0.01..1000mg/l
准确度	PH:±0.03 mv: ±0.02 温度：±0.01K
温度补偿	TFK 325/Pt 1000 自动温度补偿或手动输入样品温度
校正警报	1..999 天可调
自动读数	再现性优于 0.02PH 或 0.02MV
校正	Multical 自动校正；Autocal 采用 DIN 缓冲液 2 或 3 点校正；Autocal-TEC 用 WTW 标准液 2 或 3 点校正；ISECal 标准液 2 或 3 点校正
数据存储	可存储 500 组数据（测试值，温度，日期/时间，标识码），存储间隔 5s..60min 可调
接口	通过设置进行模拟输出或 RS232 双向接口输出
电源	电池供电可连续工作 1500 小时或变压器供电

手提溶氧仪 Oxi 3XXi

优点:

- 携带方便
- 完全防水
- 使用方便
- 低功耗，电池可连续供电达 2000 小时
- 功能齐全,符合 GLP 要求
- 成套供应

三年保质

功能:

- 大尺寸 LCD 显示内容丰富,
- 可显示溶氧,温度,电极状态,实时时钟
- 自动盐度、压力补偿
- 内置记录器,可记录多达 500 个数据（330i/340i）
- 自动读数,使测试非常稳定,准确,再现性好
- 校正简单快速,OxiCal®校正准确可靠
- 自动温度补偿

技术参数

型　号	Oxi 315i	Oxi 330i	Oxi 340i
量　程	O_2 浓度:0.00..19.99 mg/l *; 0.0..90.0mg/l* 饱和度：0.0..199.9%*；0..600% 温度:-5.0….+50.0℃ *使用 DurOx 探头	O_2 浓度:0.00..19.99 mg/l *; 0.0..90.0mg/l* 饱和度：0.0..199.9%*；0..600% O_2 分压：0.0..199.9mbar(199mbar*); 0..1250 mbar 温度:-5.0….+50.0℃ *使用 DurOx 探头	
准确度	溶氧:±0.5%; 饱和度: ±0.5% 温度:±0.1K	溶氧:±0.5%；饱和度: ±0.5%；O_2 分压：±0.5% 温度:±0.1K	
气压补偿	自动补偿,内置压力探头(500…1100 hPa)		
盐度校正	0 或 35.0 固定	自动,范围 0.0…70.0,完全可调	
温度补偿	自动		
显　示	LCD 显示,60×45mm,同时显示温度,溶氧值及其它字符,如电极性能,电池状态		
电极测试	依校正结果判断电极性能,并显示在 LCD 上		
校正警报	---	1－999 天可调	
自动读数	使再现性优于 0.05mg/l		
校　正	在 OxiCal®校正套中进行,压力,温度恒定,校正准确可靠		
数据存贮	---	可存贮 500 组数据(溶氧,温度,日期/时间,样品号),存贮间隔 5S-60 分之间可调,数据贮存不易丢失	
接口	---		RS232 双向接口,模拟输出
电源	4×1.5V 充电电池,自动关闭功能,可工作 2000 小时		变压器或充电电池
防护等级	IP66 and IP67 to IEC529		
尺寸	172×80×37mm(H×B×D)		
重量	约 300 克		

WTW 中国技术服务中心 电话：0592-5163151 传真：0592-5164323 地址：厦门市莲富大厦写字楼 18F，361009

实验室溶氧仪

inaLab Oxi Level 2
标准型,多功能 LCD **显示**
可胜任实验室的日常分析工作,完全自动化,自动温度,压力补偿;采用 OxiCal®快速校正法,内置记录器,具有模拟输出和 RS232 **接口,可再选配一个打印机,便可满足严格的质量保证体系要求。**
如选 StirrOx®G 探头便可进行 BOD5 **测试,符合** DIN38 409 P51 **规范,具手动开始/终止测试功能。**

inaLab Oxi Level 3
高效能,功能更强大
LCD **可显示图表,带数字记录器;完全自动化,自动温度,压力补偿;采用 OxiCal®快速校正法,内置记录器,具有模拟输出和** RS232 **接口,可再选配一个打印机,便可满足严格的质量保证体系要求。**
选用 StirrOx®G 探头便可组成一套理想的 BOD5 **测试系统,符合** DIN DIN38 409 P51 **规范,自动开始/终止测试。**

技术参数

型　号	Oxi Level 2	Oxi Level 3
量　程	O_2:0.00….19.99;0.0….90.0mg/; 饱和度:0.0….199.9%;0-600%; O_2 分压：0.0….199.9 mbar;0….1250 mbar 温度:-5.0….+50.0℃	
准确度	溶氧:±0.5%;饱和度: ±0.5%;温度:±0.1K	
盐度校正	自动,范围 0.0…70.0,完全可调	
温度补偿	自动 0..50℃	
自动读数	使再现性优于 0.05mg/l 或 1mbar 氧分压	
实时时钟	不受断电干扰	
校　正	OxiCal®快速校正,在 OxiCal®-SL 校正套中进行	
数据存贮	可存贮 200 组数据(溶氧,温度,日期/时间,样品号),存贮间隔 5S-60 分之间可调,数据贮存不易丢失	可存贮 2000 组数据(溶氧,温度,日期/时间,样品号),存贮间隔 5S-60 分之间可调,数据贮存不易丢失
输　出	RS232 双向接口,模拟输出 0-2V	
电　源	变压器	
防护等级	IP43 to IEC529	
尺　寸	300×250×70mm	
重　量	约 1.6 kg	约 1.5kg

溶氧电极

StirrOx®G

自搅拌溶氧电极,同时搅拌测试!!

- **操作一步到位,便于实现多次快速测试**
- **流量唯一，保证了良好的再现性**
- **可以立即测试，无需极化**!
- **低耗氧，只有** 0.008ug h^{-1} $(mg/l)^{-1}$
- **无零点漂移,不必校正零点**
- **标准配备 OxiCal®-ST 贮存校正套**
- **服务周期长,一次填充电解液可用** 6 **个月**
- IMT **温度补偿,带** 2 **个温度探头**
- **薄膜穿孔监测,可提示薄膜损坏**

Cellox® 125

Galvanic **溶氧电极**

- **立即测试,无需极化**
- **无零点漂移,不必校正零点**
- **标准线长** 1.5 **米**,IP67 **接头**
- **标准配备 OxiCal®-ST 贮存校正套**
- **服务周期长,一次填充电解液可用** 6 **个月**
- IMT **温度补偿,带** 2 **个温度探头**

另有不同电极长度供选

可选配搅拌器 RZ300

RZ300

DurOx 325

Galvanic **溶氧电极**

- **立即测试,无需极化**
- IMT **温度补偿,带** 2 **个温度探头**
- **服务周期长,一次填充电解液可用** 6 **个月**
- **低流速要求**
- **无零漂,不必校正零点**
- **防水**（IP 68--2 **巴**）
- **线长** 3 **米，标准防水插头**（IP 67）
- **标准配备 OxiCal®-D 贮存校正套**
- **标准保护罩 SK-D**

DurOx 325

贮存校正套

SK-D

BOD 自动测定仪

优点：

- 操作简单,按键式操作
- 无汞测定，测试准确，可靠
- 5 天测值自动保存
- 功能可扩展
- 移动方便

无汞 BOD 测试

尽管现在我们还在探讨快速测定 BOD 的替代方法，但是 BOD 测试的重要性并没有因此而削减，相反地，它至今仍是评价水资源好坏的重要指标之一，并且它反映了水中可生化降解物质的多少。传统的压力测试由于使用汞而倍受非议，众所周知，汞是一种有毒物质，汞蒸汽直接危害到人体健康。因此，WTW 公司开发出来的 OxiTop®压力测定系统符合广大客户的要求，即实现无汞 BOD 测定。有了 OxiTop®，WTW 可以为客户提供一种全新的无汞 BOD 测定仪器，非常适于日常 BOD 检测。同时 OxiTop®革命性地改变了以前繁琐的处理过程。

OxiTop®专利感测组件包括：

- 1 个压电传感器
- 2 个按键，M 显示当前值，S 显示保存值
- 2 位 LED，显示 00……50,每个单位代表 3.55hPa,正常数值小于 40,为特定目的允许显示更大的数值
- 可保存 5 组数据,每天一组,不必每天去读数,因为仪器会把当天的测定值保存下来。这意味着你可在周末开始测定，不必专人看护，也可在 7 天后查看测定结果（BOD7）
- AutoTemp 自动温度补偿，当样品温度太低时，仪器会延迟测定，直到温度稳定到一定值。延迟时间最长可达 3.5 小时，最短 0.5 小时
- 2 个电池，正常使用寿命可达 1 年

技术参数

	OxiTop®-测定头
测试原理	压力探头感测法
测 试 量	BOD_n(符合 DIN 38 409 part 52)
测试范围	00……40
显示范围	00……50
准 确 度	±1（±3.55 hPa）
显 示 屏	2 个字符，7 段 LED，10mm
工作范围	500……1100 hPa
保 存	BOD，每天
电 源	锂电池（280 mAh）2×CR2430
功 耗	最大 25mA(显示时)
安全等级	3 to IEC 1010
防护等级	IP54 to DIN 40 050
EMC 防护	发射：EN 50081-1 FCC Class A 防护：EN 50082-1,EN 50082-2
周边温度	贮存：－25……＋65℃； 工作：＋5……+40℃
尺 寸	69×70 mm（高×直径）

搅拌底座	IS6	IS12
电 源	变压器, 230VAC (+10%……15%) 50/60 Hz/24 VA	
搅拌位置	6 个	12 个
搅拌速率	180..450 min-1,程序自动可控制	
安全等级	3,IEC 1010	
保护等级	IP30 to DIN 40050	
EMC 防护	发射：EN 50081-1 FCC Class A 防护：EN 50082-1,EN 50082-2	
周边温度	贮存：－25……＋65℃； 工作：＋5……+40℃	
尺寸(mm) (H×B×D)	67×265×181	67×350×266
重 量	1.6 kg	3.2 kg

多种型号供选，有 6 瓶系统，12 瓶系统，可扩充 6 瓶系统及遥控测定系统

WTW 中国技术服务中心 电话：0592-5163151 传真：0592-5164323 地址：厦门市莲富大厦写字楼 18F，361009

手提电导度计

WTW 通用型电导度计，带大尺寸，多功能 LCD 显示屏，可测试电导率，温度，盐度，TDS。配套 TetraCon® 专利 4 极电导电极，耐污染，可提供非常精确的测试结果，操作舒适。

- Cond 330i
  坚固耐用，防水型，电池供电，同时显示温度，内置记录器，符合 GLP **要求，自动 / 手动温度补偿，可选线性或非线性温度补偿，符合** DIN 38 404，EN27 888 **有关超纯水，天然水电导率的测定。可关闭温度补偿功能，参考温度可选** 20℃ **或** 25℃。
- Cond 340i
  与 Cond 330i **相同，带模拟输出，**RS232 **接口，电源可选电池或变压器**。

经济简易型

- **Cond 315i**
  简单实用，满足高要求的电导度计。简单 5 键，避免错误操作，自动温度测试并进行温度补偿，采用 4 极测试技术。

成套供应

包括手提箱，电导度计，标准 TetraCon®325 电极*（**线长** 1.5 **米**），0.01M KCl **溶液，支架及烧杯，变压器**（LF340—A），**操作手册**。*LF315 **配** KLE315 **电极**

技术参数：

型号	Cond 315i	Cond 330i,Cond340i, Cond Level 1/2/3
量程	Cond: 0.0us/cm..500ms/cm 5 **个量程** **或自动切换量** 0.00us/cm..19.99us/cm (k=0.1cm^{-1}) **温度**：-5.0℃..+105.0℃ **盐度**：0.0..70.0 TDS：--- **电阻率**：0.000..1999M	Cond: 0.0us/cm..500ms/cm 5 **个量程** **自动切换量**：0.00us/cm ..19.99us/cm(k=0.1cm^{-1}) 0.000us/cm ..1.999us/cm(k=0.01cm^{-1})(level1/2/3 **不含此量程**) **温度**：-5.0℃..+105.0℃ **盐度**：0.0..70.0 TDS：0..1999mg/l **电阻率**：0.000..1999M
精确度	Cond:±0.5%**测试值**；**温度**：±0.1K	Cond:±0.5%**测试值**；**温度**：±0.1K
参考温度	T_{ref}:25℃	T_{ref}:20 **或** 25℃**可选**
电极常数	**固定**：0.475cm^{-1}, 0.1cm^{-1}	**固定**：0.475cm^{-1}, 0.1cm^{-1} **和** 0.01cm^{-1} **可调**：0.25..2.5cm^{-1}, 0.09..0.11cm^{-1}
温度补偿	**自动，可手动关闭**	**自动，可手动关闭**
数据存储	---	330i/340i **存** 500 **组数据**;level1 **无**，level2 **存** 200 **组** level3 **存** 2000 **组**，**各存储间隔** 5s ..60min **可调**
电源	**电池供电可连续工作** 500..2500 **小时**	**电源或电池供电**

WTW **中国技术服务中心 电话**：0592-5163151 **传真**：0592-5164323 **地址**：**厦门市莲富大厦写字楼** 18F，361009

电导电极

TetraCon®

TetraCon®电导电极

WTW 生产的电导度计及电导电极居于世界领先水平，已经有 50 多年的制造经验。

专利 TetraCon®四极测试技术与二极式相比有以下无可比拟的优点：

- **电极精心设计，准确性，线性度非常高**
- **测试范围非常广**
- **石墨电极质优，耐磨损，电极常数非常稳定**
- **内置温度探头**
- **浸入深度最小**
- **样品流动自由，具有代表性**
- **电极受污染不影响测试精度，具自动补偿电极表面接触电阻变化的功能**
- **导线阻抗不影响测试精度**
- **不受极化的影响**
- **电极材质为环氧树脂，不易碎**

此外，我们还有特殊应用的电极，如测试超纯水，锅炉水，去离子水等供选，欢迎垂询!

技术参数
标准电导电极 TetraCon®325

4 **极式电导电极，内置温度探头**
测试量程： 1uS/cm.…2S/cm
电极常数： K=0.475 cm^{-1}
感测极材质:石墨
电极材质:环氧树脂
直径:15.3 mm
电极长度:120 mm
电极线长:1.5 **米**

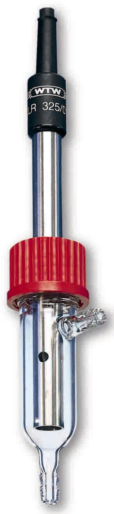

超纯水电导电极 LR 325／01
内置温度探头，流通管组件，用于测试低电导(＜1uS/cm)，**如锅炉回流水，去离子水。**
电极材质：V4A 不锈钢
感测极材质：V4A 不锈钢
电极长度： 120mm
电极常数： K=0.1cm
直径： 12mm
电极线长： 1.5 **米**
最小／最大浸入深度： 35／110mm
测试量程： 0.001uS/cm.…300uS/cm

WTW 多参数计

用一台仪器,就可测试 pH/ORP,mV,温度,DO,电导率/盐度/TDS,甚至光电比色分析？WTW 多参数计是您明智的选择！WTW 集数十年的制造经验，精心设计出多参数计，是您分析多种参数的得力助手。

手提多参数计 Multi 340i

<u>测试准确，功能齐全！</u>

性能特点：

- **可测四个参数**：pH / ORP；**溶氧**；**电导率** / **盐度**；**温度**
- **多功能** LCD **显示**
- **按键灵敏,操作舒适方便**
- **内置定时器,可定时校正,测试**
- **自动确认电极，自动校正**
- **内置记录器**，RS232 **接口**
- **防静电** ABS **塑胶外壳**
- **自动温度补偿，自动读数，再现性好**
- **自动关电，延长电池使用寿命**
- **电源为电池或变压器**
- EMC **防护**

手提多参数计 pH / Oxi 340i

pH / Cond 340i

性能特点：

- **可测三个参数**：pH / ORP；**溶氧或电导率** / **盐度**；**温度**
- **防静电** ABS **塑胶外壳**
- **符合** GLP **认证要求**
- **内置记录器**，RS232 **接口**
- **定时贮存数据**
- **手动** / **自动贮存**
- **自动关电，延长电池使用寿命**
- **低功耗，电池可用** 2000 **小时**

订货

成套供应

多种型号供选，选配不同的电极组成符合用户需要的测试系统，包括主机，电极，烧杯，变压器，校正保养工具包，操作手册及手提箱。

- PH/Oxi 340i
- PH/Cond 340i
- Multi 340i SET-1
- Multi 340i SET-1(带变压器)
- Multi 340i SET-2
- Multi 340i SET-2(带变压器)

Multi 340i SET 2

技术参数

型　　号	PH/Oxi 340i PH/Cond 340i Multi 340i	PH/Oxi 340i --- Multi 340i	--- PH/Cond 340i Multi 340i
	测试 PH	测试溶氧	测试电导
量　　程	pH:-2.00..+16.00 mV:-1250..+1250	溶解 O_2: 0.00..19.99mg/l 0. 0..90.0mg/l O_2 饱和度：0.00..19.99% 0.0..600%	电导率 :1uS/cm ..500 mS/cm 四个量程 盐度：0.0..70.0 电阻率（特殊定制）：0.000..1999M
准确度	pH:±0.01 mV:±1mV	O_2: ±0.5%	电导率: ±1%
温度补偿	pH:自动:-5..+105.0℃ 手动:-20..+130℃	自动 IMT,0..+40℃	线性/非线性,针对纯水,天然水,符合 DIN38 404,EN27 888 规范
显　　示	LCD,60×45mm,同时显示测试值,温度及特殊字符		
电极测试	依校正结果判断电极性能,并显示在 LCD 上		
自动读数	针对 pH ,DO,电导率		
校　　正	1-2 点标准液校正	自动校正	
数据存贮	可存贮 500 组数据,存贮间隔可调		
尺　　寸	172×80×37mm(H×B×D)		
输　　出	RS232 双向接口,波特率可调		
重　　量	约 300 克		

实验室多参数计

Level 1:简易经济型

- ◆ **大尺寸多功能** LCD **显示,例行实验室分析的最佳选择**

多种型号供选:

- **inoLab pH/Oxi Level 1 and Level 3**
- **inoLab pH/Cond Level 1 and Level 3**
- **inoLab Multi Level 1 and Level 3**

Level 3:高精密型

- ◆ **分辩率可达** 0.001pH,**可测** ISE
- ◆ **图表** LCD **显示,有打印机接口,符合严格的** GLP **认证要求**
- ◆ **可测** TDS，**盐度**
- ◆ **可选配内置打印机，自动打印校正/测试记录，满足质量保证的要求**
- ◆ **性能稳定，功能齐全**

技术参数:

Level 1	inolab pH/Oxi inolab pH/Cond inolab Multi	inolab pH/Oxi --- inolab Multi	--- inolab pH/Cond inolab Multi
	PH **测试**	O_2 **测试**	Cond **测试**
量程	PH: -2.00..+16.00 MV: -199.9..+199.9 -1999..+1999	O_2: 0.00..19.99mg/l 0.0..90 mg/l O_2 **饱和度**: 0.0..199.9% 0..600% O_2 **分压**：0.0..199.9mbar 0..1250mbar	Cond: 0.0us..500ms 5 **个量程或自动切换量程:** K=0.01cm^{-1}0.000..1.999us/cm K=0.1cm^{-1} 0.00..19.99us/cm **温度**：-5.0..99.9℃ **盐度**：0.0..70.0 TDS：0..1999mg/l **电阻率（特殊定制）**：0.000..1999MΩcm
精度	PH: ±0.01 MV: ±0.2，±1	0.5%**测量值**	±1%**测量值**
温度补偿	**通过** TFK325 **或内置传感器自动进行温度补偿，或** -20..+130℃**手动补偿**	IMT **自动温度补偿** 0..40℃	**依据** DIN 38 404 **和** EN 27 888 **对超纯水和自然水进行线性和非线性补偿，可手动关闭**
显示	LCD75X60mm **可视面积，可同时显示测试值，温度，特殊字符等**		
自动读数	**对** PH,O_2,Cond **进行自动读数**		

校正	MultiCal 自动 2 点校正 Concal 普通 1/2 点采用任何缓冲液进行校正	在 Oxi-SL 校正套中进行校正	用 0.01mol kcl 溶液校正
电源	电池供电可工作 2500 小时，选配：变压器供电		
保护等级	IEC 529 IP43		
尺寸	230X210X70mm(BXDXH)		
重量	约 1.3kg		
认证	CE，TUV/GS，UL，CUL		
Level 3	PH 测试	O_2 测试	Cond 测试
量程	PH: -2.00..+16.000 -2.00..+16.00 MV: -199.9..+199.9 -1999..+1999	O_2: 0.00..19.99mg/l 0.0..90 mg/l O_2 饱和度: 0.0..199.9% 0..600% O_2 分压：0.0..199.9mbar 0..1250mbar	Cond: 0.0us..500ms 5 个量程或自动切换量程： K=0.01cm^{-1}0.000..1.999us/cm K=0.1cm^{-1} 0.00..19.99us/cm 温度：-5.0..99.9℃ 盐度：0.0..70.0 TDS：0..1999mg/l 电阻率（特殊定制）：0.000..1999MΩcm
精度	PH: ±0.003 ±0.01 MV: ±0.2，±1	0.5%测量值	±1%测量值
温度补偿	通过 TFK325 或内置传感器自动进行温度补偿，或 -20..+130℃手动补偿	IMT 自动温度补偿 0..40℃	依据 DIN 38 404 和 EN 27 888 对超纯水和自然水进行线性和非线性补偿，可手动关闭
显示	LCD75X60mm 可视面积，可同时显示测试值，温度，特殊字符等		
自动读数	对 PH,O_2,Cond 进行自动读数		
校正	MultiCal 自动 2，3 和 5 点校正 ISE Cal 用标准液进行 2，3 点校正 Concal 普通 1/2 点采用任何缓冲液进行校正	在 Oxi-SL 校正套中进行校正	用 0.01mol kcl 溶液校正
数据存储	按选定存储间隔可存储 2000 组数据（测试值，温度，日期/时间，标识码）		
接口	RS232 接口，波特率可调，双向通道		
电源	电池或变压器供电		
保护等级	IEC 529 IP43		
尺寸	250X300X70mm(BXDXH)		
重量	约 1.6kg		
认证	CE，TUV/GS，UL，CUL		

COD 及多功能水质分析系统

■ 光电比色计

PhotoLab S6

- **操作简单**
- AQA **功能**
- **携带方便**
- MemoChip **存贮芯片,升级简单**
- **浊度修正**
- 6 **个干涉滤光片,光电管阵列技术**

PhotoLab S12

- **操作简单**
- AQA **功能**
- **携带方便**
- MemoChip **存贮芯片,升级简单**
- **浊度修正**
- 12 **个干涉滤光片,光电管阵列技术**
- 10 **种用户自定义方法**

简易操作

PhotoLab S6 专为操作舒适及简单的例行测试而设计,广泛应用在工业过程及污水分析中。最新开发的光路系统不含移动件，消除了机械磨损，配有最新的电子线路。当用户打开翻盖后，仪器自动开机，检测光路系统。翻盖不仅有保护作用，上面还有简明操作指南，方便查阅。大尺寸 LCD **显示内容布局合理，清晰明了，而且在操作中还可显示操作向导。**

AutoSelect 自动选定

AutoSelect **意味着用户不必去担心采用何种测试方法，只要插入标准试剂管，仪器便自动选择相应的测试方法，测试完成后，自动显示测试结果。**

MemoChip 存贮芯片

MemoChip **使仪器升级非常容易，升级时只要引入** MemoChip,**打开仪器**，PhotoLab S6 **立刻把新的测试方法永久地贮存在它的指令系统中，从而不必更换** EPROM。

PhotoLab S12 特有功能

➢ **数字键盘使用户可以方便地更改设定值以及设定标识号**

➢ Autoselector **自动选择器**

用来自动选择用户自定义的测试方法

➢ **方形比色皿，规格** 10，20，50mm

■ 分光光度计 PhotoLab spektral

优点：

- 操作简单
- AQA 功能
- MemoChip 升级容易
- 浊度修正
- 光电二极管阵列，多达 256 个元件
- DIN 标准测试法

功能：

- 测试方法齐全
- 波长 330.…850nm 之间连续可调
- 光学元件质量可靠
- 100 种用户自定义方法，可永久保存
- 可作 DIN 标准测试，如浊度，色度
- 优质光学组件由 256 个光电二极管，光栅和光导纤维组成，测试准确，没有移动件，消除了机械磨损，配以最新的电了线路，内置记录器，可存贮 1000 组数据。
- Memory Card
  用于升级软件，存贮设定值

技术参数

型　　号	PhotoLab S6	PhotoLab S12	PhotoLab Spektral
类　　别	光电比色计	光电比色计	分光光度计
波　　段	6 个	12 个	---
准 确 度	±2 nm	±2 nm	优于±1 nm
半　　宽	10 nm	10 nm	不定,最小 8 nm
自动调零	YES	YES	YES
AutoSelect	YES	YES	YES
自动确认比色管	YES	YES	YES
比 色 管	圆柱形	圆柱形;方形 10,20,50mm	圆柱形;方形 10,20,50mm
充电电池	有	有	无
数据存贮	500 组,带日期时间	1000 组,带日期时间	1000 组,带日期时间
接　　口	RS232	RS232	RS232
电池操作状况	一天,放电保护,用变压器作电源时自动充电	一天,放电保护,用变压器作电源时自动充电	无
日期/时间	内置实时钟	内置实时钟	内置实时钟
尺　　寸	140×270×260 mm	140×270×260 mm	150×274×380
重　　量	2.3kg(带电池 2.8kg)	2.3kg(带电池 2.8kg)	3.5kg
认　　证	CE,T V/GS,UL,CUL	CE,T V/GS,UL,CUL	CE,T V/GS,UL,CUL

■ COD 加热反应器

CR2200

优点：

- 12 **个外径** 16mm **的反应管插槽**
- **快速加热，屏显温度，**LED **工作指示灯**
- 4 **个加热程序可选：**148℃2 **个小时**
  120℃30 **分钟**
  120℃60 **分钟**
  100℃60 **分钟**
- **自动启动消解程序**
- **自动关机功能**
- **内置加热保护罩**

CR3200

- 24 **个外径** 16mm **的反应管插槽**
- **快速加热，屏显温度，**LED **工作指示灯**
- **加热温度从室温** 25℃**到** 170℃**可调**
- 4 **个固化加热程序：**148℃2 **个小时**
  120℃30 **分钟**
  120℃60 **分钟**
  100℃60 **分钟**

8 **个自选加热程序：**25℃-170℃（0-180 **分钟**）

- **自动启动消解程序**
- **自动关机功能**
- **内置加热保护罩**

确保质量的温度探头（选配）

CR4200

- 2x12 **个外径** 16mm **的反应管插槽；两个插槽区能以相同或不同的温度进行加热**
- **快速加热，屏显温度，**LED **工作指示灯**
- **加热温度从室温** 25℃**到** 170℃**可调**
- 4 **个固化加热程序：**148℃2 **个小时**
  120℃30 **分钟**
  120℃60 **分钟**
  100℃60 **分钟**

8 **个自选加热程序：**25℃-170℃（0-180 **分钟**）

- **自动启动消解程序**
- **自动关机功能**
- **内置加热保护罩**
- **确保质量的温度探头（选配）**

技术参数

型　　号	CR2200	CR3200	CR4200
电　　源	230VAC 50Hz±15%；115VAC 60Hz±15%		
功　　耗	最大 280W	最大 560W	最大 560W
安全级别	1,DIN VDE 0700 part 1 11/90		
加热时间	100℃：约 5 分钟 120℃:约 7 分钟 148℃:约 10 分钟	100℃：约 5 分钟 120℃:约 7 分钟 148℃:约 10 分钟 170℃:约 12 分钟	100℃：约 5 分钟 120℃:约 7 分钟 148℃:约 10 分钟 170℃:约 12 分钟
插　　槽	12 个 16mm 外径反应管插槽	24 个 16mm 外径反应管插槽	2x12 个 16mm 外径反应管插槽
温　　度	100℃，120℃或 148℃	以 1℃为单位从室温 25℃到 170℃可调	每个模块以 1℃为单位从室温 25℃到 170℃可调
加热程序	148℃2 个小时 120℃30 分钟 120℃60 分钟 100℃60 分钟	148℃2 个小时 120℃30 分钟 120℃60 分钟 100℃60 分钟	148℃2 个小时 120℃30 分钟 120℃60 分钟 100℃60 分钟
自定义程序	---	8，25℃-170℃（0-180 分钟）	8，25℃-170℃（0-180 分钟）
输出	---	单向 RS232 接口，2 个香蕉插头（TFK，AK CR/P 或 CR/PC）	
尺　　寸	256×185×315 mm(B×H×D)		
重　　量	约 2.85kg	约 3.6kg	
认　　证	CE,cETL ü s,GS		

■ 测试项目列表

型号	量程	测试项目	次数	型号	量程	测试项目	次数
14697	0.05-2.00 mg/l	阴离子表面活性剂	25	N1/25	0.5-30.0 mg/l	NO_3-N	25
14831	0.25-3.00 mg/l	Ag	100		2-100 mg/l	NO_3	25
14825	0.020-1.50 mg/l	Al	180	14556	0.10-3.00 mg/l	NO_3-N	25
14821	0.5-12.0 mg/l	Au	80		0.5-15.0 mg/l	NO_3	25
14839	0.025-0.800 mg/l	B	60	14542	0.5-18.0 mg/l	NO_3-N	25
14551	0.10-2.50 mg/l	C_6H_5OH	25		2.0-80.0 mg/l	NO_3	25
14815	5-160 mg/l	Ca	90	14764	1.0-50.0 mg/l	NO_3-N	25
14834	0.025-1.000 mg/l	Cd	25		4-220 mg/l	NO_3	25
14730	5-125 mg/l	Cl	25	14773	0.1-20.0 mg/l	NO_3-N	200
14897	2.5-250 mg/l	Cl	50		1.0-90.0 mg/l	NO_3	200
14828	0.02-7.50 mg/l	Cl	300	14560	4.0-40.0 mg/l	COD	25
14732	0.025-5.00 mg/l	ClO_2	50	C1/25	15-160 mg/l	COD	25

	0.025-5.00 mg/l	Cl_2	50	14895	15-300 mg/l	COD	25
	0.025-5.00 mg/l	O_3	50	14690	50-500 mg/l	COD	25
14561	0.010-0.500 mg/l	CN	25	C2/25	100-1500 mg/l	COD	25
09701	0.002-0.500 mg/l	CN	100	14691	300-3500 mg/l	COD	25
14552	0.05-2.00 mg/l	Cr	25	14555	500-10000 mg/l	COD	25
14758	0.01-3.00 mg/l	Cr	300	14694	0.5-12.0 mg/l	O_2	25
14553	0.10-8.00 mg/l	Cu	25	14833	0.10-5.00 mg/l	Pb	25
14767	0.02-6.00 mg/l	Cu	200	P4/25	0.05-1.50 mg/l	PO_4-P	25
14557	0.10-1.5 mg/l	F	25		0.05-1.50 mg/l	**总磷**	25
14549	0.05-4.00 mg/l	Fe	25		0.20-4.50 mg/l	PO_4	25
14896	1.0-50.0 mg/l	Fe	25	14543	0.05-5.00 mg/l	PO_4-P	25
14761	0.005-5.00 mg/l	Fe	600		0.05-5.00 mg/l	**总磷**	25
14731	2.0-20.0 mg/l	H_2O_2	25		0.2-15.0 mg/l	PO_4	25
14500	0.2-10.0 mg/l	HCHO	25	P5/25	0.3-15.0 mg/l	PO_4-P	25
14678	0.02-9.00 mg/l	HCHO	100		0.3-15.0 mg/l	**总磷**	25
14562	5.0-50.0 mg/l	K	25		1.0-45.0 mg/l	PO_4	25
14684	0.10-8.00 mg/l	Mg	25	14546	0.5-25.0 mg/l	PO_4-P	25
14770	0.01-10.0 mg/l	Mn	220		1.5-75.0 mg/l	PO_4	25
14797	0.02-5.00 mg/l	N_2H_4	250	14729	0.5-25.0 mg/l	PO_4-P	25
09711	0.005-2.00 mg/l	N_2H_4	250		0.5-25.0 mg/l	**总磷**	25
14537	0.5-15.0 mg/l	**总氮**	25		1.5-75.0 mg/l	PO_4	25
14763	10-150 mg/l	**总氮**	25	14848	0.01-5.00 mg/l	PO_4-P	200
14739	0.01-2.00 mg/l	NH_4^+-N	25		0.05-15.0 mg/l	PO_4	200
	0.01-2.60 mg/l	NH_4^+	25	14842	0.5-30.0 mg/l	PO_4-P	200
A5/25	0.20-8.00 mg/l	NH_4^+-N	25		1.5-90.0 mg/l	PO_4	200
	0.25-10.0 mg/l	NH_4^+	25	14794	0.01-5.00 mg/l	Si	300
14544	0.5-16.0 mg/l	NH_4^+-N	25	14622	0.10-2.50 mg/l	Sn	25
	0.8-28.0 mg/l	NH_4+	25	14394	1.0-20.0 mg/l	SO_3	25
14559	4.0-80.0 mg/l	NH_4^+-N	25	14548	5-250 mg/l	SO_4	25
	5-100 mg/l	NH_4^+	25	14564	100-1000 mg/l	SO_4	25
14752	0.01-2.70 mg/l	NH_4^+-N	250	14791	25-300 mg/l	SO_4	90
	0.01-3.50 mg/l	NH_4^+	250	14779	0.02-1.50 mg/l	S	200
14554	0.10-6.00 mg/l	Ni	25	14565	0.7-22.0° d	**硬度**	25
14785	0.02-5.00 mg/l	Ni	500		5-140 mg/l	GH/Ca	25
N4/25	0.020-0.600 mg/l	NO_2-N	25		5-50 mg/l	GH/Mg	25
	0.05-2.00 mg/l	NO_2	25	14683	0.075-0.750° d	**硬度**	25
14776	0.005-1.000 mg/l	NO_2-N	400		0.50-5.00 mg/l	RH/Ca	25
	0.02-3.00 mg/l	NO_2	400	14566	0.20-5.00 mg/l	Zn	25
				14832	0.05-2.50 mg/l	Zn	90
				06146	Zn reagent 6		180

菌落计数器 BZG30

优点：

- 智能计数
- 操作舒适
- 安全性高
- 功能齐全，灵活

简介

在皮氏培养皿上计算微生物的数目是一件非常耗时的工作。有了菌落计数器这种仪器，用户就不必为这项复杂的操作费心了，它可广泛应用在每个生物实验室中。该仪器的独特优点简述如下：计数简单容易、快速、可靠，操作非常简单。

BZG30 菌落计数器使用方便，对用户来说最大的好处是再也不会认为计算微生物的数目是一件非常费力，危险的工作。原因在于：该计数器用来放置培养皿的表面是个压敏元件，当用特制的笔在表面作标记时将自动启动计数功能。用户可调节表面对压力的灵敏度以满足不同用户的操作要求。

智能计数技术

BZG30 具有回声检测信号，可以自动补偿不同培养皿重量的影响，压力传感器遍布整个表面，且每点的灵敏度保持一致。仪器另有零点电位保护功能，可防止交流电短路的影响。

圆形灯源可均匀地照射在整个表面上，放大镜可不失真地传送光线，柔性臂杆使放大镜可定位到理想的位置上。

直接照明和间接照明扩展了仪器的功能。当培养基为营养琼脂时，这时背景较暗，可选择直接照明；对较亮的培养基，可选择间接照明。BZG30 有个输入口，可接标记笔 KS30，标准配备可更换的网格片。

技术参数

计数器	LED 显示（0 ..999），可复位到 0
标准放大镜	3 级放大，直径 100 mm
照明	20W　圆形灯
电源	230 V±15%, 50 ..60 Hz
功率	21W
尺寸	300 X 325 X 90 mm (长 X 宽 X 高)
重量	5.6 kg
认证	CE
保修期	1 年

实验室浊度检测仪

Turb 550, Turb 550 IR

优点：

- 操作简单
- 自动 1 ..3 点校正
- 自动切换量程
- RS232 输出
- 实时时钟

☞ **Turb 550**

采用国际上通用的 90 **度散射光比浊法，光源为钨灯，符合美国环保局** US EPA **的标准规定，自动** 3 **点校正**，RS232 **输出和内置实时时钟，校正间隔可设，以提示用户何时要检验了。测试范围广，从** 0.01 …1000 NTU **之间，自动切换量程。双行显示屏可同时显示当前测试值和以前测试值，便于比对**。

标准配备：简明操作卡，2 **根空试管**，3 **个二级标准液**（0.02 – 10.0 – 1000 NTU）**和试管擦拭工具**。

☞ **Turb 550 IR**

同 Turb 550，**不过光源为红外** LED **灯，符合** ISO 7027/DIN 27027 **规定**。

技术参数：

	Turb 550	Turb 550 IR
测试原理	90 **度散射光比浊法**	
光源	**钨灯**	**红外** LED **灯**
测试量程	0 ..1000 NTU,**自动切换量程**	
分辩率	0.00 ..9.99 NTU　0.01 NTU	
	10.0 ..99.9 NTU　0.1 NTU	
	100 ..1000 NTU　1 NTU	
准确度	±2％**当前测试或**±0.01 NTU	
再现性	＜±1％**或**±0.01 NTU	
校正	**自动** 1..3 **点校正**	
反应时间	＜3 **秒**	
显示屏	**双行显示屏，可显示特殊字符**	
试管	28×70 mm	
样品体积	25 ml	
接口	RS232	
时钟/日历	**内置实时时钟**	
GLP **功能**	**提示何时要检验了**	
尺寸	250×290×110 mm（**长**×**宽**×**深**）	
工作温度	10 ..40℃	
电源	90 ..250 VAC,**变压器**	
认证	CE, UL, CUL, TUV/GS	

WTW（中国）技术服务中心　厦门市莲富大厦写字楼 18F TEL：0592-5163151 FAX：0592-5164323

手提浊度检测仪 Turb 350 IR

优点：

■ **操作简单**

■ **自动 1-4 点校正**

■ **自动切换测试量程**

■ **防水外壳**

■ **成套供应**

Turb 350 IR

Turb 350 IR **手提浊度检测仪由电池供电，采用红外** LED（860nm）**依据** ISO 7027/DIN/EN 27027（EN ISO 7027）**进行浊度测试，其测试量程为** 0 **到** 1100NTU。**仪器的自动切换量程功能和** 1 **到** 4 **点校正功能使操作更为简便。轻按** CAL **键便进入校正模式，用户需做的仅仅是按顺序插入校正标准液。我们提供** 4 **个** AAA **碱性锰电池和其它必要附件如校正标准液**（0.02-10.0-100 **和** 1000NTU）**和空试管**。

技术参数

	Turb 350 IR
测试原理	90°**散射光法**
光源	IR-LED
量程	0..1100NTU **自动切换量程**
分辨率	0.01NTU（0.00 ..9.99NTU）/0.1NTU（10.0 ..99.9）/1NTU（100 ..1100）
准确度	±2%**测试值或** ±0.01（0 ..99.99NTU）±0.1（100 ..500）±3%**测试值**（500 ..1100）
再现性	<±1%**测试值或**±0.1NTU
校正	**自动** 1..4 **点校正**
反应时间	6..16 **秒**
显示	4 **个** LCD **显示符，标点显示符**
所用试管	25×45mm
样品容量	15ml
保护类型	IP67
尺寸	**仪器**：70×165×48mm（B×D×H）**箱子**：257×213×60mm(B×D×H)
重量	1.22kg
操作温度	0..50℃
电源	4 **个** AAA **碱性锰电池能进行超过** 1000 **次测试**
认证	CE，TUV/GS

PB17 便携式采样器

特性：

- 结构紧凑
- 24 个 PE 样品瓶
- 真空采样系统
- 采样时间，数量，等比例
  联合操作
- 一次充电可采 2000 个样
- 控制电路装在 IP65 壳内
- 灵敏按键
- 背光显示
- 系统自我监测
- 样品存放受保护
- 携带简便安全

PB17

PB17 结构紧凑，防溅省电，特别适用于长期的现场操作。其齐全的配件使 PB17 适用于多种场合，是移动采样，甚至是极端恶劣条件下采样的完美选择。

构造

PB17 液体采样器由三个单元组成：

- 底部由绝缘容器（有两个把手）及其
  内置的 24 个样品瓶（1liter）组成
- 上部为控制电路，真空采样系统和分
  配单元
- 中间为带扣容器盖

技术参数

控制单元	微电脑控制器，电池供电，16 位和 8 组模拟电流输入/输出，4 行 20 位背光 LCD 显示，防水薄膜按键
泵	正偏移蠕动泵，12V/1A；扬程 6 米，压力 1 巴
样品计量单元	玻璃槽（Duran 150）马达驱动的节流阀，体积可调 20-350ml
样品瓶	24×1L PE 样品瓶
采样模式/程序	模式：时间，体积，等比例，复合 时间显示：小时，分钟，秒，周，月，年 计时器：日期，实时时钟 样品填充时间：1 分到 99 小时 59 分钟 采样间隔：1 分到 99 小时 59 分钟 溢流限制：每瓶 1 到 9999 次 不易丢失的存储器：存储有 6 种采样方法，记录各种过程信息，如采样正常，失效，电源关闭等
语言	英语，德语，法语，荷兰语，西班牙语，捷克语，葡萄牙语（其它待定）
体积输入触发信号	模拟电流：0/4..20mA,50 欧 数字信号：NO 触点，脉宽＞50ms 信号电平为 12V，输入每小时的最大脉冲数
异常时的触发信号	NO 触点，电平为 12V
电源	充电电池，12V/10A-hr
采样次数	至少 2000 个样品（条件 20℃，1.5 垂直高度，间隔 1 分钟，填充时间 10 分钟，含机械分配臂移动能量
过压保护	所有的输入、输出信号均有防闪电功能
周边环境	工作温度：0..+40℃ 存储温度：-25..+50℃
机械构造	仪器绝缘性良好，由样品瓶容器、控制单元、采样泵系统、分配单元和盖组成；材料主要为 HD-PE，坚固轻便；控制单元防护等级为 IP65
尺寸	460×680mm（D×H）
标配导管	5M，1/2”内径，带管头
重量	19kg，含电池
认证	CE

PB13 便携式采样器

特性：

- 自清洗真空采样原理
- 控制电路和液接单元完全隔离
- 操作安全可靠
- 控制电路装在 IP65 壳内
- 样品填充顺序程序可控
- 自诊断测试
- 坚固耐用
- 体积小，携带方便
- 附件齐全

PB13 便携式采样器适于一般应用。先进的采样技术和省电操作模式构成了该采样器的显著优点：既可以长期采样，类似于准在线安装。真空采样技术运行可靠，再加上超长工作时间，使的 PB13 非常适用在那些需要采集几小时甚至几星期的复合样的场合。PB13 可以很容易地安装在普遍使用的采样瓶上。

PB13 便携式采样器

- 一个电池可采 2，200 次样品
- 坚固耐用，适于流动取样
- 样品计量槽外罩透明
- 背光液晶显示屏，带自动关闭功能
- 与冷藏箱和样品分配臂结合使用
- 电源可用交流电，同时充电

附件

- IP20 到 IP65 充电器
- 电缆，用来接充电器
- 备用电池

冷藏箱是采样器的一个理想附属元件。它有很多种，从一个瓶（采复合样）到 12 瓶，可满足各种应用的要求。独特的采样起点标识功能使用户可以连续采集不同地点的复合样和异常样。当关闭电源后，下次开机时，机械分配臂会自动移到上次的瓶子位置。因此用户不必担心样品会混杂在一起，不用重新摆放瓶子，以免采到错误的样品，原因在于该采样器采样步骤是有序地进行的。
PB13 与同样是便携式的冷藏箱一起配套使用，就构成了一套功能强大、性能可靠的采样系统。

冷藏箱

- 保存样品，使样品“新鲜”
- 保障样品运输安全
- 大容量
- 机械分配臂有自动定位功能
- 有序填充样品

冷藏箱 Iso-Box 型号

- （1）10.0L PE Iso-Box/1
- (2) 5.0L PE Iso-Box/R2
- (12) 1.1L PE Iso-Box/R12
- (12) 1.0L 玻璃 Iso-Box/R12/G

技术参数

控制单元	微电脑控制器，电池供电，16 位和 8 组模拟电流输入/输出，4 行 20 位背光 LCD 显示，防水薄膜按键
泵	正偏移蠕动泵，12V/1A；扬程 6 米，压力 1 巴
样品计量单元	玻璃槽（Duran 150）马达驱动的节流阀，体积可调 20-350ml
样品瓶/冷藏箱	无冷藏箱时：（1）13L PE，（1）25L PE， 有冷藏箱但无分配臂时：（1）10 L PE 冷藏箱带分配臂时：（2）5 L PE，（12）1.1 L PE，（12）1.0L 玻璃
采样模式/程序	模式：时间，体积，等比例，复合（选配） 时间显示：小时，分钟，秒，周，月，年 计时器：日期，实时时钟 样品填充时间：1 分到 99 小时 59 分钟 采样间隔：1 分到 99 小时 59 分钟 溢流限制：每瓶 1 到 9999 次 不易丢失的存储器：存储有 6 种采样方法，记录各种过程信息，如采样正常，失效，电源关闭等
语言	英语，德语，法语（其它待定）
体积输入触发信号	模拟电流：0/4..20mA,50 欧 数字信号：NO 触点，脉宽＞50ms 信号电平为 12V，输入每小时的最大脉冲数
异常时的触发信号	NO 触点，电平为 12V
数字输出	RS232 串行接口
电源	充电电池，12V/10A-hr
采样次数	至少 2000 个样品（条件 20℃，1.5 垂直高度，间隔 1 分钟，填充时间 10 分钟，含机械分配臂移动能量
过压保护	所有的输入、输出信号均有防闪电功能
周边环境	工作温度：0..40℃ 存储温度：-25..50℃
机械构造	316 不锈钢，带把手和带锁的透明门，控制单元防护等级 IP65
尺寸	15.8×16.0×9.1 英寸（400×405×230mm）,高×宽×深
重量	13kg，含电池

尺寸图

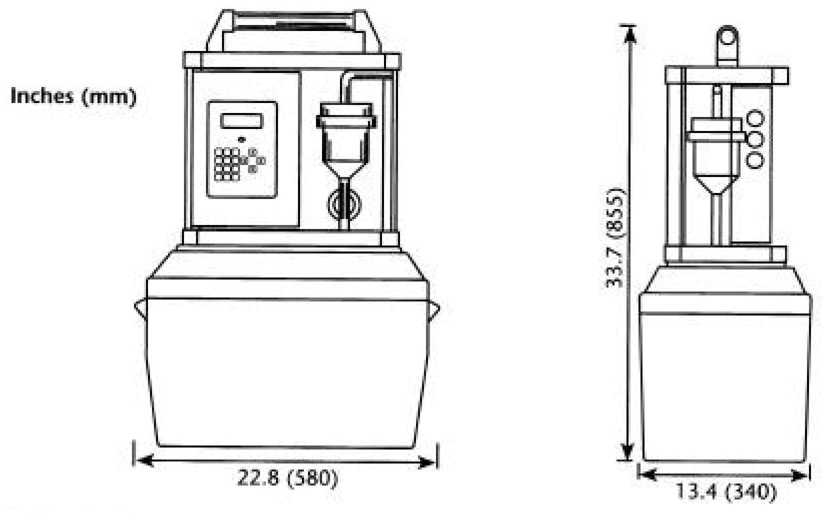

PB150 固定式采样器

特性：

- **自清洗真空取样原理**
- **样品冷藏贮存单元**
- **控制电路和液接单元完全隔离操作安全可靠**
- **不用关闭冷藏单元就可进行计量配料槽的保养和清洗**
- **机械臂自动定位、填充样品**
- **双层隔热样品室，设计上易保养**
- **自诊断测试**

PB150 系列采样器是专门设计用来作户外安装的最新一代采样器，即使在恶劣的环境下也能应用自如。它采用真空取样技术，具自动清洗功能，同时保养非常省。结构紧凑、维护操作简单使它成为用户的首要选择，可胜任各种场合，包括一般的和特殊的应用。

☞ **机械构造**

- 分为上下两层，贮样和控制单元完全隔离，带锁的外箱
- 不锈钢外壳，耐腐蚀
- 顶罩可拆卸，可固定
- 安装简单，保养省

☞ **控制单元**

- 恒温控制器
- 带控制、进样观测窗
- 气动单元和接线盒高度适宜，便于操作

PB150 系列

取决于取样瓶的多少，超过 2 瓶就有机械分配臂，超过 12 瓶就配一个不锈钢水槽。改装非常容易。

- (1) 25 L PE　　PB150/1
- (2) 13 L PE　　PB150/R2
- (4) 6.5 L PE　　PB150/R4
- (12) 2.9L PE　　PB150/R12
- (12) 2.0 L 玻璃瓶　　PB150/R12/G
- (24) 1.1 L PE　　PB150/R24
- (24) 25 L 玻璃瓶　　PB150/R24/G

☞ **贮样层**

- 样品冷藏单元，贮存温度 4℃
- 3 点温度控制，省电
- 隔热物质不含 CFC
- 强制通风致冷

☞ **配样系统**

- 马达驱动机械分配臂
- 采用电子解码，精确定位
- 自动检测启动点
- 程序控制取样顺序
- 不用特殊工具，就可清洗机械分配臂
- 诊断机械分配臂性能好坏

技术参数

控制单元	微电脑控制器，电池供电，16 位和 8 组模拟电流输入/输出，4 行 20 位背光 LCD 显示，防水薄膜按键
泵	正偏移蠕动泵，12V/1A;扬程 7 米，压力 1 巴，
样品计量单元	玻璃槽（Duran 50）马达驱动的节流阀，体积可调 20 – 350 ml
样品瓶/冷藏箱	(1) 25 L PE (2) 13 L PE (4) 6.5 L PE (12) 2.9 L PE (12) 2.0 L Glass (24) 1.1 L PE (24) 1.0 L Glass
温度控制	3 点温度控制，采用中性区控制，冷却/加热，使样品贮存温度恒定在＋4℃
采样模式/程序	模式：时间，体积，等比例，复合（选配） 时间显示：小时，分钟，秒，周，月，年 计时器：日期，实时时钟 样品填充时间：1 分到 99 小时 59 分钟 采样间隔：1 分到 99 小时 59 分钟 溢流限制：每瓶 1 到 9999 次 不易丢失的存贮器：存贮有 6 种采样方法，记录各种过程信息，如采样正常，失效，电源关闭等
语言	英语，德语，法语（其它待定）
体积输入触发信号	模拟电流： 0/4 ..20 mA，50 欧 数字信号：NO 触点，脉宽＞50 ms 信号电平为 12V，输入每小时的最大脉冲数
异常时的输入信号	NO 触点，电平为 12V
数字输出	RS232/RS485 串行接口，圆形
继电器输出	可选择代表分配臂控制信号，跟踪采样状态以及故障警报
电源	230V/50Hz/10A/250 VA，选配 150VAC
过压保护	所有的输入、输出信号均有防闪电功能
周边环境	工作温度：-20 ..40℃ 贮存温度：-25 ..50℃
机械构造	双层绝缘，316 不锈钢，控制层与取样层完全隔离，顶罩可拆卸
尺寸	51X28X26 英寸（1300X710X660 mm）,高 X 宽 X 深
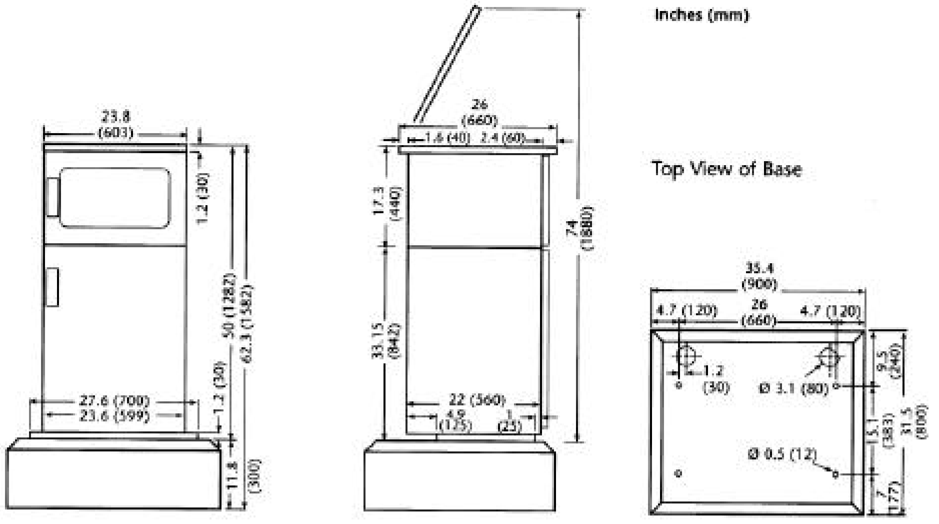
尺寸图